■仕　様

定　　格	1φ　100V	
機　　能	給　気	
周波数（Hz）	50	60
消費電力（W）	4.5	4.5
電　流（A）	0.045	0.045
風量（m^3/h）	33	33
騒　音（dB）	16	16
有効換気量（m^3/h）（直管相当長20m）	30	30
質　量（kg）	1.6	
埋込寸法	□177mm	
適用パイプ（呼び径）	φ100mm	
電動機形式	2極開放形コンデンサー誘導電動機	
定格時間	連　続	
絶縁階級	E　種	
捲線温度上昇	75K以下	
基準周囲温度	−10〜40℃	
絶縁抵抗	1MΩ以上（d.c.500V）	
耐電圧	a.c.1000V　1分間	

（注）測定数値は静圧0Paにおけるものです。
測定は日本工業規格（JIS C9603）の方法によるものです。

■静圧−風量特性曲線・騒音特性

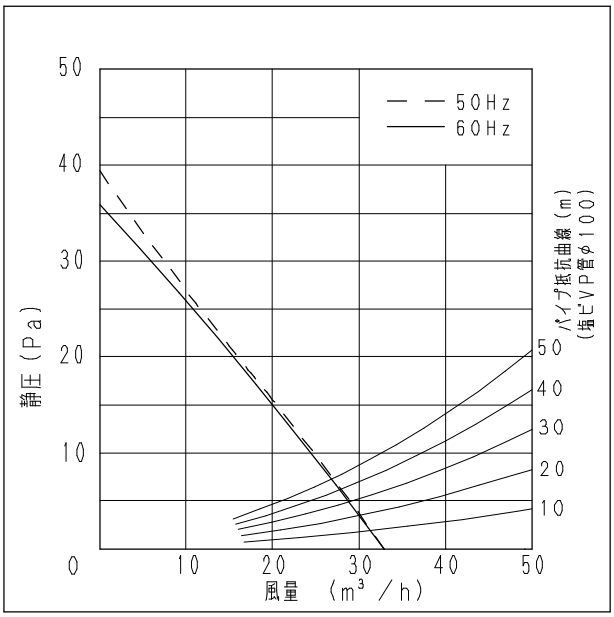

吊り金具品名（別売品）	FY-KB081

※吊り金具は左右逆取り付けが可能です。

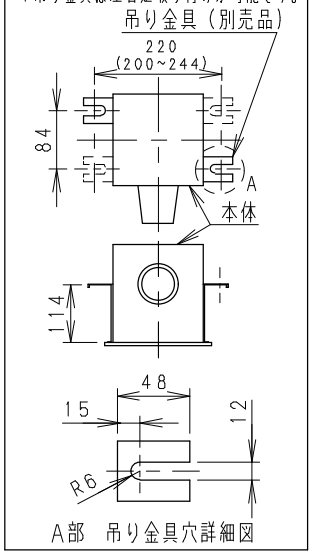

単位：mm

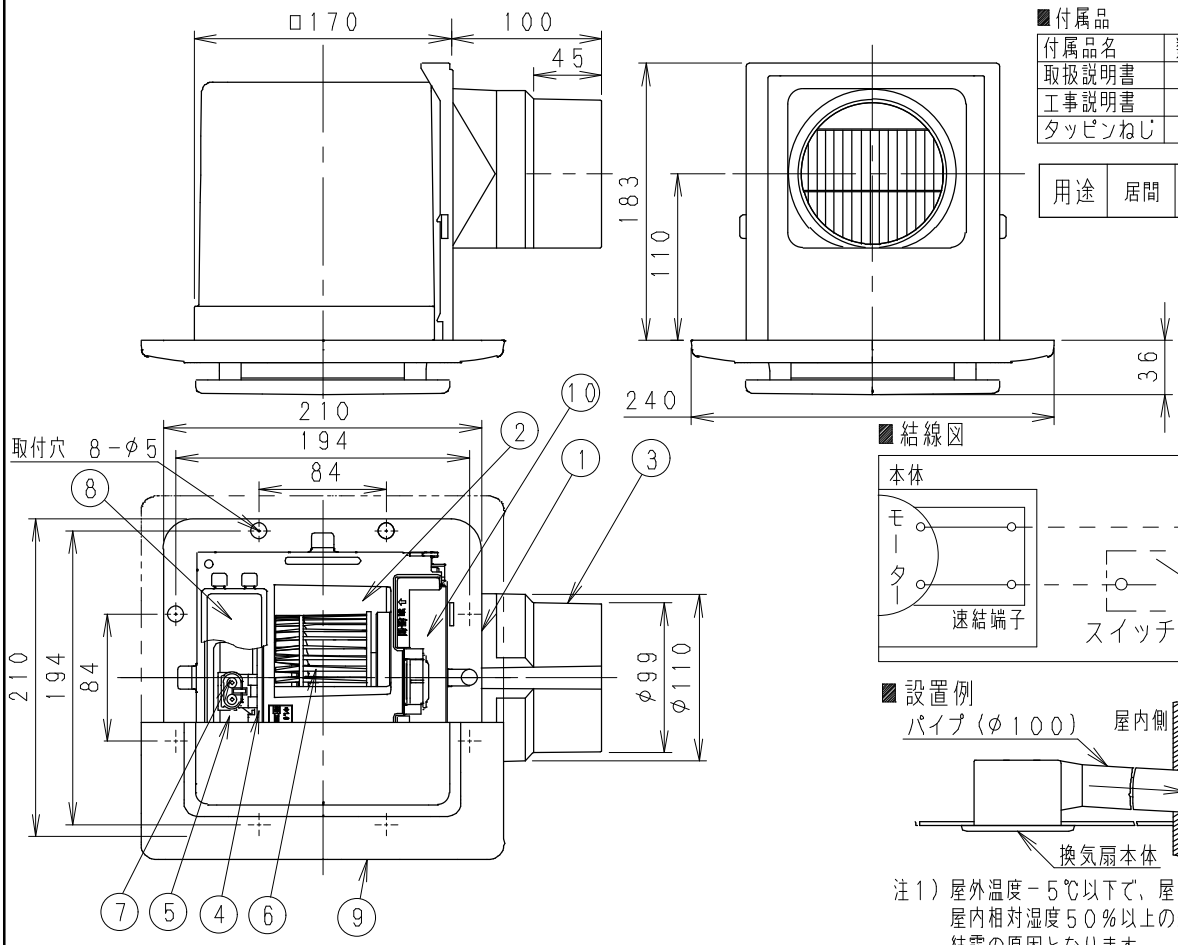

■付属品

付属品名	数量	備考
取扱説明書	1	
工事説明書	1	
タッピンねじ	5	本体固定用

用途	居間	事務所 店舗

■結線図

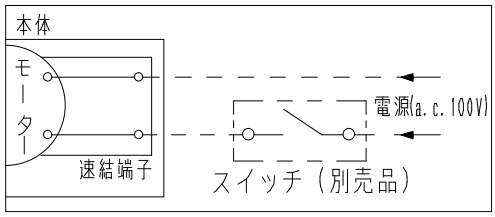

■設置例

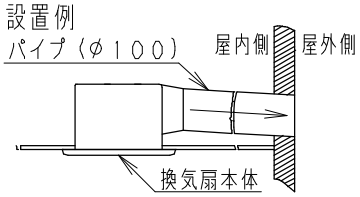

注1）屋外温度−5℃以下で、屋内温度20℃、屋内相対湿度50%以上の条件での使用は結露の原因となります。

注2）ダクトは必ず屋外側に勾配をもうけてください。結露防止のためダクトに断熱材を巻いてください。

番号	品　名	材　質	数量	備　考
1	フレーム	PP樹脂	1	黒色
2	ケーシング	PS樹脂	1	
3	アダプター	PP樹脂	1	黒色
4	モーター取付板	めっき鋼板	1	
5	モーター		1	
6	羽根	PP樹脂	1	
7	速結端子		1	本体内部電源接続
8	電源カバー	ABS樹脂	1	
9	ルーバー（−W）	PP樹脂	1	ホワイト
	ルーバー（−T）	PP樹脂	1	ライトブラウン
10	給気清浄フィルター	PP樹脂	1	プリーツタイプ

ルーバー開口面積：61cm^2

名　称			品　番	
天井埋込形換気扇（給気タイプ）			FY-17CA6 $^{-W}_{-T}$	
作成年月日	05.01.24	尺度	図面	改訂NO.
改訂年月日		Free	整理番号	0
			DQ-001	

松下エコシステムズ株式会社

サイズA4