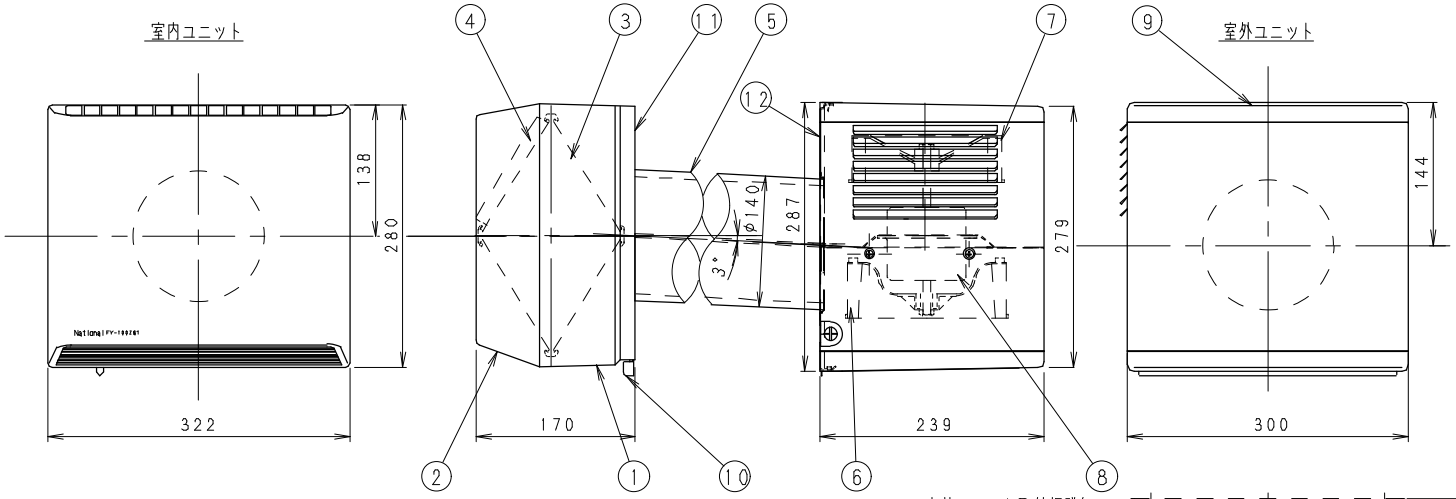

室内ユニット取付板詳細

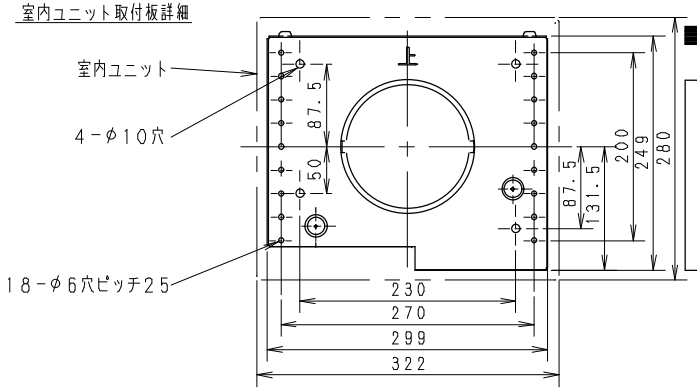

■ 結線図

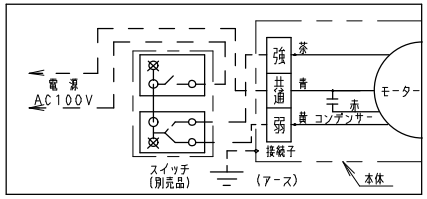

室外ユニット取付板詳細

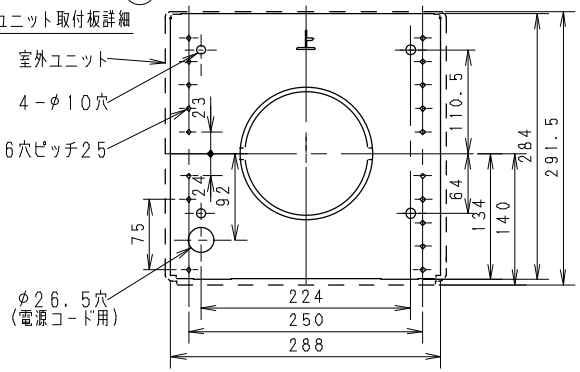

■ 仕様

定格	機能	消費電力 (W)	電流 (A)	熱交換率 (%)	風量 (m³/H)	騒音 (dB)	質量 (Kg)
単相100V 50/60Hz	強	31/37	0.312/0.378	70/70	100/100	37/37	7.9
	弱	24/25	0.242/0.256	75/76	65/59	30/28	
時間定格	連続	電動機形式	4極開放形コンデンサー誘導電動機		電動機絶縁種別		E種
巻線温度上昇		75K以下		基準周囲温度	40℃以下		
絶縁抵抗		1MΩ以上(DC500V)		耐電圧	AC1000V 1分間		

番号	品名	材質	数量	備考
1	フレーム(室内)	ABS樹脂	1	(マンセル記号)3.8Y8.4/0.6
2	ルーバー(室内)	ABS樹脂	1	(マンセル記号)3.8Y8.4/0.6
3	熱交換素子		1	
4	フィルター(花粉除去タイプ)		1	
5	パイプ	塩化ビニル	1	二層管 (L=300, 外径140mm)
6	給気用ファン	ABS樹脂	1	
7	排気用ファン	ABS樹脂	1	
8	モーター		1	
9	フレーム(室外)	亜鉛鉄板	1	塗装(マンセル記号)2.6Y7.6/1.1
10	シャッター開閉用つまみ	ABS樹脂	1	
11	室内ユニット取付板	亜鉛鉄板	1	
12	室外ユニット取付板	亜鉛鉄板	1	塗装(マンセル記号)2.6Y7.6/1.1

注) 測定数値は静圧0Pa(mmH_2Oに)おけるものです
測定は日本工業規格(JIS C9603)の方法によるものです

■付属品

仕切板 (2個)
取付板固定用ネジ(室内, 室外) (8本)

名称				品番	
気調換気扇(壁掛熱交セパレート形)				FY-100ZS1	
作成年月日	'94. 2. 17	R度	図面	CB-028	改訂NO.
改訂年月日	'03. 1. 1	Free	整理番号		3

松下電器産業株式会社・松下エコシステムズ株式会社

サイズA3