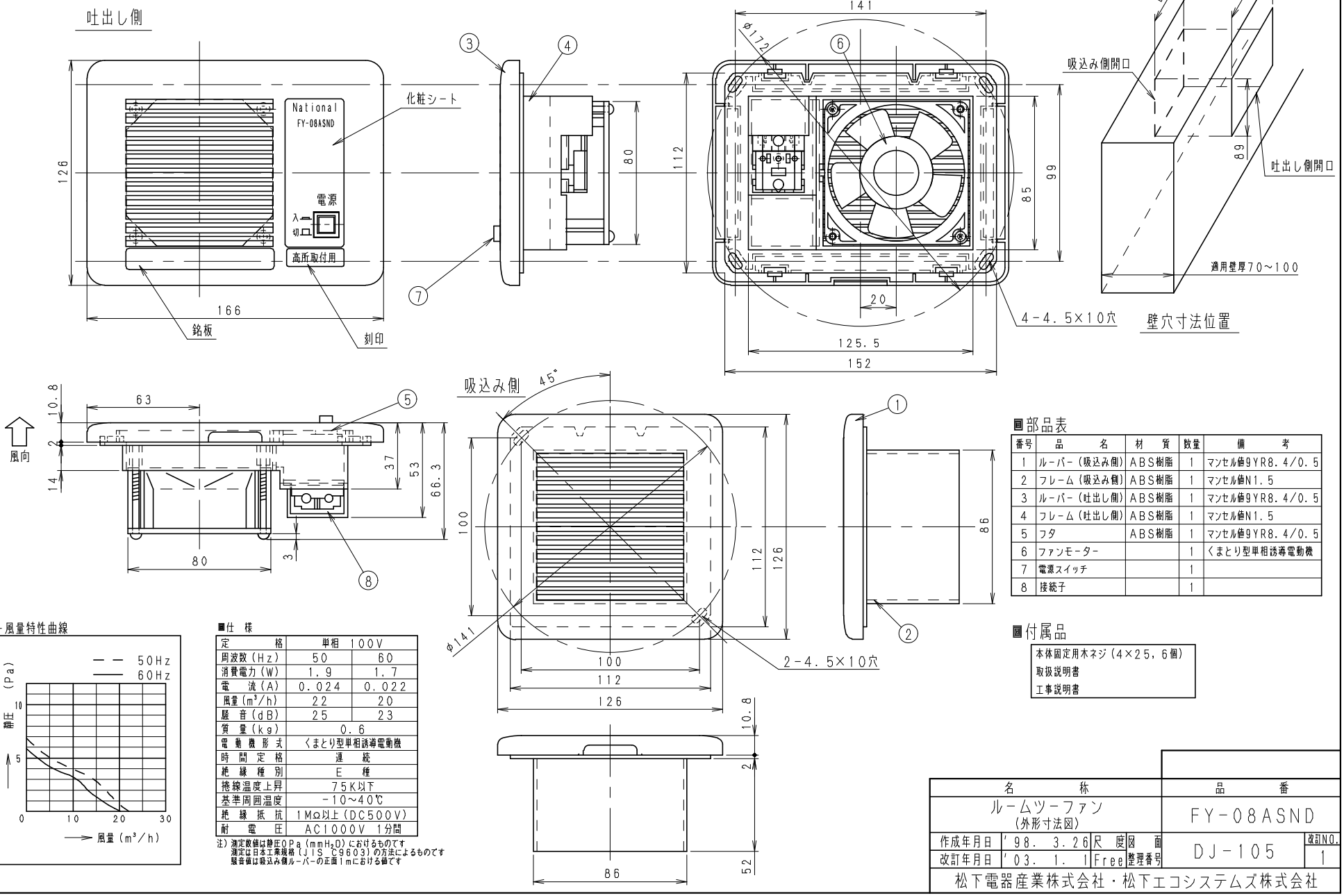

■部品表

番号	品名	材質	数量	備考
1	ルーバー（吸込み側）	ABS樹脂	1	マンセル値9YR8.4/0.5
2	フレーム（吸込み側）	ABS樹脂	1	マンセル値N1.5
3	ルーバー（吐出し側）	ABS樹脂	1	マンセル値9YR8.4/0.5
4	フレーム（吐出し側）	ABS樹脂	1	マンセル値N1.5
5	フタ	ABS樹脂	1	マンセル値9YR8.4/0.5
6	ファンモーター		1	くまとり型単相誘導電動機
7	電源スイッチ		1	
8	接続子		1	

■付属品

本体固定用木ネジ（4×25，6個）
取扱説明書
工事説明書

■静圧－風量特性曲線

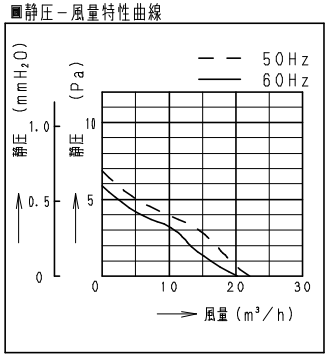

■仕様

定格	単相 100V	
周波数（Hz）	50	60
消費電力（W）	1.9	1.7
電流（A）	0.024	0.022
風量（m³/h）	22	20
騒音（dB）	25	23
質量（kg）	0.6	
電動機形式	くまとり型単相誘導電動機	
時間定格	連続	
絶縁種別	E種	
捲線温度上昇	75K以下	
基準周囲温度	-10～40℃	
絶縁抵抗	1MΩ以上（DC500V）	
耐電圧	AC1000V 1分間	

注）測定数値は静圧0Pa（mmH2O）におけるものです
測定は日本工業規格（JIS C9603）の方法によるものです
騒音値は吸込み側ルーバーの正面1mにおける値です

名称			品番
ルームツーファン（外形寸法図）			FY-08ASND
作成年月日 '98. 3. 26	尺度	図番	DJ-105
改訂年月日 '03. 1. 1	Free	整理番号	改訂NO. 1

松下電器産業株式会社・松下エコシステムズ株式会社

サイズA3