東芝換気扇

（ダクト用・中間形3方向吸込）

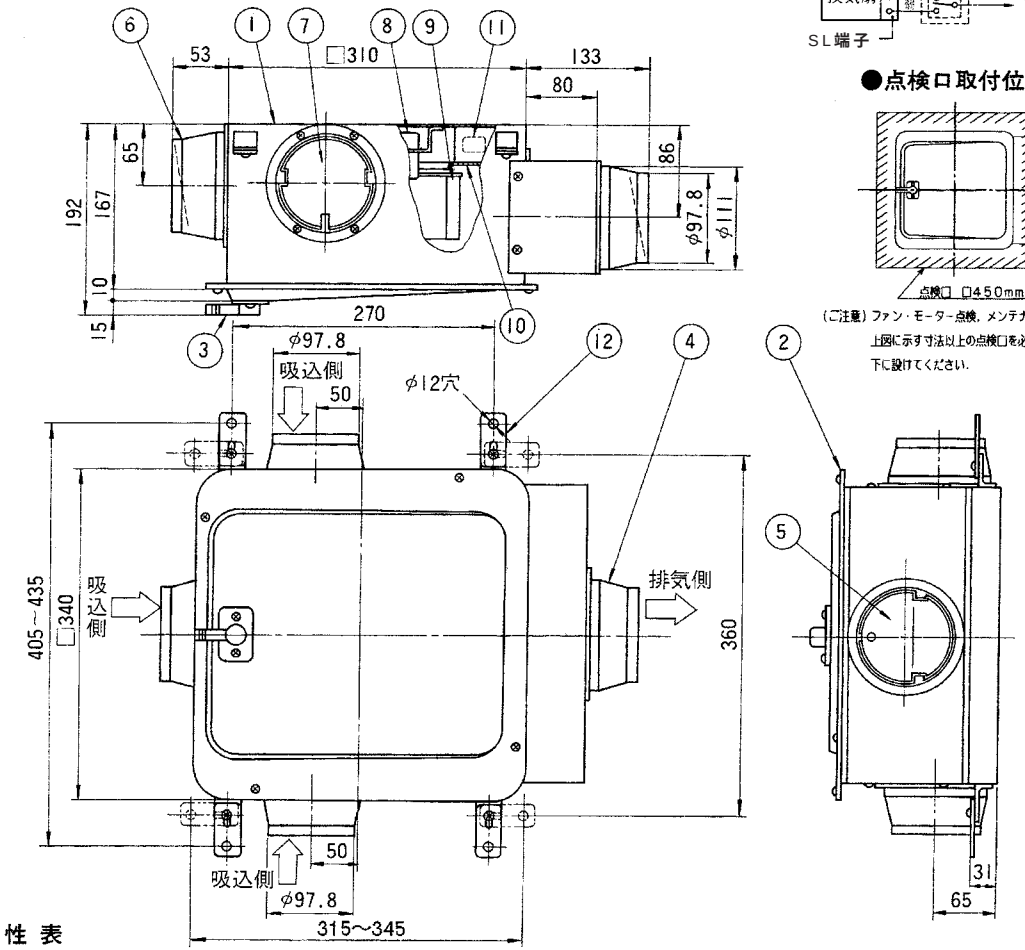

配線図

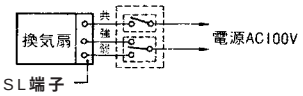

●点検口取付位置

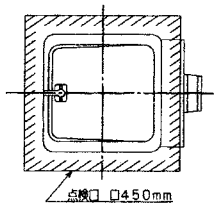

（ご注意）ファン・モーター点検，メンテナンスのため上図に示す寸法以上の点検口を必ず本体の真下に設けてください．

品番	部品名	材質	表面処理	色調
1	外枠	亜鉛鉄板	メラミン塗装	マンセルN－1
2	底板	着色亜鉛鉄板		マンセルN－2
3	ドレン	ABS樹脂		
4	排気口	亜鉛鉄板		
5	シャッター	アルミ板	——	——
6	吸込口	亜鉛鉄板		
7	シャッター	アルミ板	——	——
8	モーター	4極コンデンサー誘導電動機 E種		
9	羽根	PP樹脂	——	——
10	ベルマウス	亜鉛鉄板		
11	SL端子	AC 300V 20A		
12	天井吊下金具	亜鉛鉄板	——	——

●静圧-風量特性（DVC-20T1φ100）

抵抗曲線は塩ビVP管φ100の場合

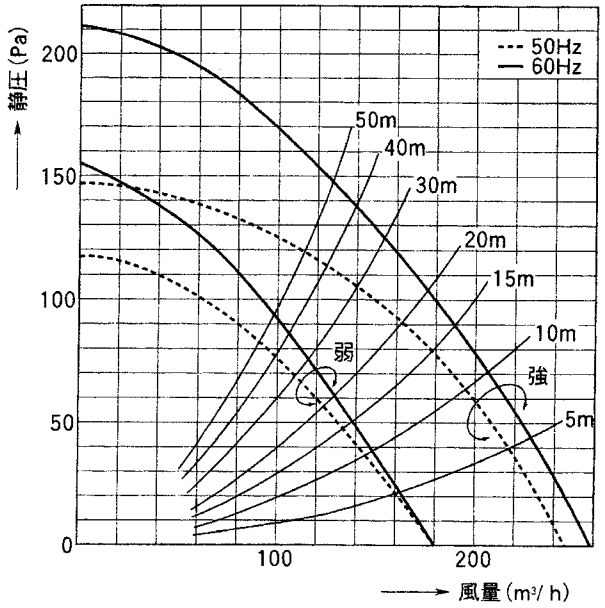

■ 特性表

形名	方式	定格電圧 (V)	定格周波数 (Hz)	ノッチ	消費電力 (W)	風量 (m³/h) 0Pa時	30Pa時	50Pa時	騒音 (dB)	質量 (kg)
DVC-20T1	中間形	100	50	強	52	246	226	208	43	6.7
				弱	44	180	152	130	38	
			60	強	60.5	258	238	224	44	
				弱	46	180	155	238	37.5	

電動機形式	4極コンデンサー誘導電動機	絶縁抵抗	10MΩ以上（500Vメガー）	耐電圧	AC1000V 1分間	埋込寸法	—
						絶縁区分	E種

※風量は JIS C9603 チャンバー方式による測定値です。
※本仕様は改良のため変更することがありますのでご了承ください。

東芝キヤリア株式会社	形名	DVC-20T1
作成年月日 H.19.5.1	図面番号	AV004380