■仕　様

定格	1φ　100V					
機能	排　気					
周波数（Hz）	50			60		
速調	急速	強（常時）	弱（常時）	急速	強（常時）	弱（常時）
消費電力（W）	20	10.5	4.2	22	10	5.5
電流（A）	0.225	0.106	0.102	0.238	0.102	0.113
風量（m^3/h）	200	85	55	200	80	66
※1 有効換気量（m^3/h）	－	70	47	－	64	55
※2 有効換気量（m^3/h）	－	65	44	－	59	52
騒音（dB）	36	19	16	36	17	16
質量（kg）	2.6					
埋込寸法	□240mm					
適用パイプ（呼び径）	φ100mm					
電動機形式	4極開放形コンデンサー誘導電動機					
定格時間	連続					
絶縁階級	E　種					
捲線温度上昇	75K以下					
基準周囲温度	－10～40℃					
絶縁抵抗	1MΩ以上（d.c.500V）					
絶縁耐力	a.c.1000V　1分間					

（注）測定数値は静圧0Pa（mmH_2O）におけるものです。（※は除く）
測定は日本工業規格（JIS C9603）の方法によるものです。

※1：有効換気量は直管相当長20mの場合
※2：有効換気量は直管相当長30mの場合

■静圧－風量特性曲線・騒音特性

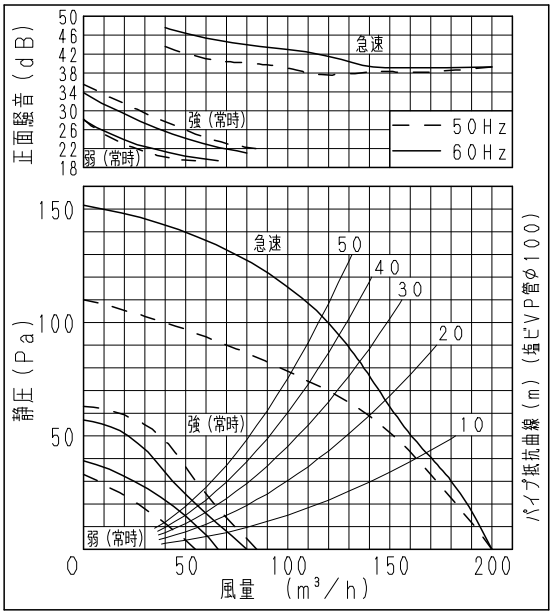

■吊り金具位置

吊り金具品名（別売品）	FY-KB061

※吊り金具は左右逆取り付けが可能です。

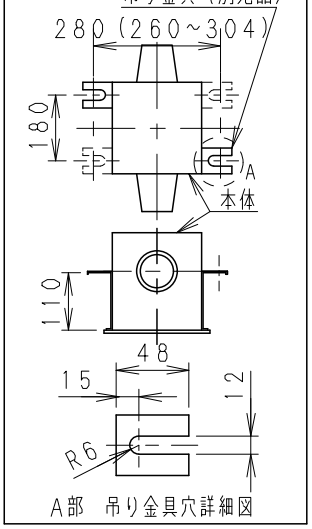

※正面騒音：ダクト吹出し音が測定室に入らないようにしルーバー正面、下方1m地点での値（Aレンジ）

単位：mm

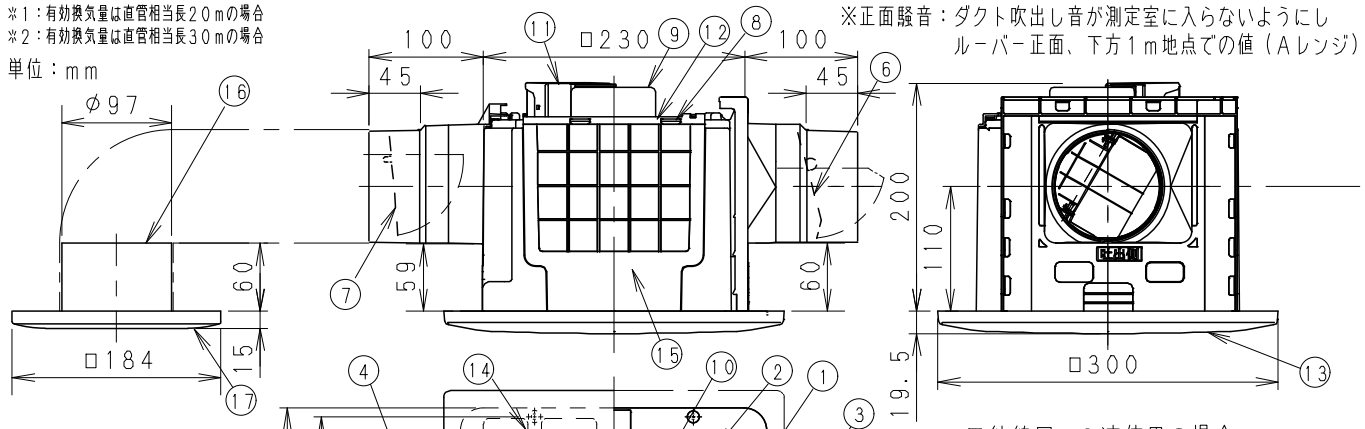

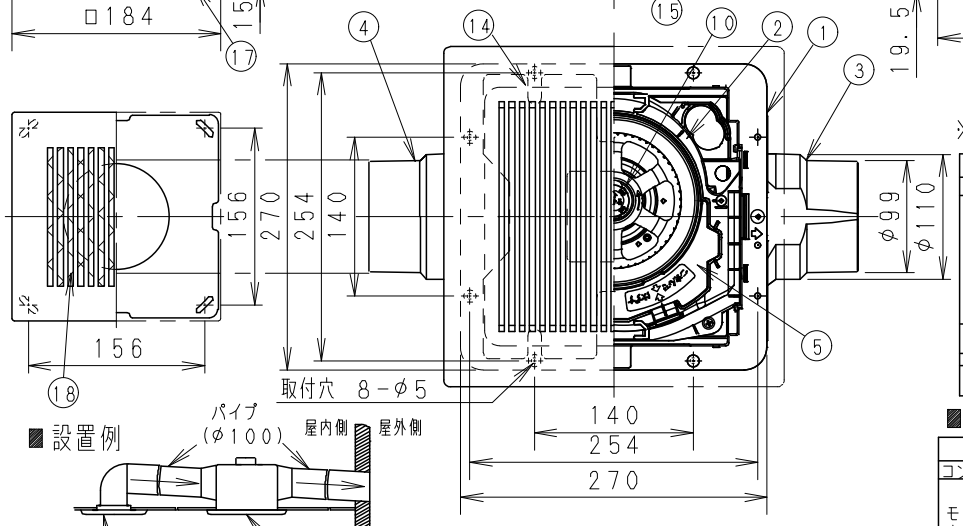

■結線図＜2速使用の場合＞

※本結線図は、強（常時）を使用する場合です。

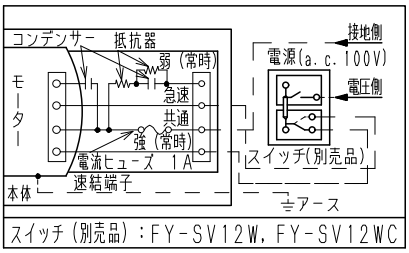

スイッチ（別売品）：FY-SV12W，FY-SV12WC

■結線図＜3速使用の場合＞

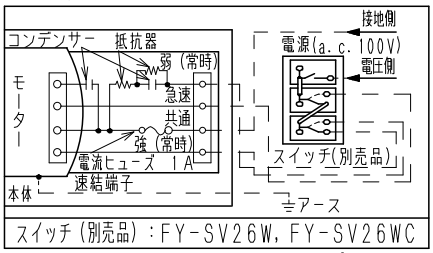

スイッチ（別売品）：FY-SV26W，FY-SV26WC

本体ルーバー開口面積：53cm^2（出荷時）
吸込グリルルーバー開口面積：38cm^2

■設置例

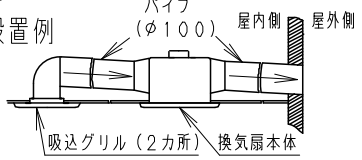

注）ダクトは必ず屋外側に勾配をもうけてください。

用途	浴室	トイレ	洗面所

番号	品名	材質	数量	備考
1	フレーム	PP樹脂	1	黒色
2	ケーシング	PP樹脂	1	黒色
3	アダプター	PP樹脂	1	黒色（吐出口）
4	アダプター	PP樹脂	1	黒色（吸込口）
5	オリフィス	PP樹脂	1	灰色
6	シャッター	PE+PP樹脂	1	風圧式高気密形
7	シャッター	PE+PP樹脂	1	風圧式高気密形
8	天板	ZAM鋼板	1	
9	モーター		1	
10	羽根	PP樹脂	1	
11	速結端子	PBT樹脂	1	本体外部電源接続
12	アース端子		1	
13	ルーバー	PP樹脂	1	マンセル値3.2Y8.9/0.6
14	風量調整板	PP樹脂	2	
15	遮蔽板	PP樹脂	2	
16	吸込グリル（フレーム）	PP樹脂	1	マンセル値 2.5Y4.6/0.4
17	吸込グリル（ルーバー）	ABS樹脂	1	マンセル値 3.2Y8.9/0.6
18	吸込グリル（フィルター）	ポリウレタンフォーム	1	

■付属品

付属品名	数量	備考
取扱説明書	1	
工事説明書	1	
タッピンねじ	6	本体固定用
	4	吸込グリル固定用
パッキン	2	吸込グリル気密用

名称		品番	
天井埋込形換気扇（ルーバーセットタイプ・樹脂製（本体）・2室用・低騒音）（グリル付属・常時換気・風圧式高気密シャッター）		FY-24CPKS7V	
作成年月日	'08.02.06	尺度	図面
改訂年月日		Free	整理番号
DG-090		改訂NO.	0

松下エコシステムズ株式会社

サイズA4